Cod.	Tipo - *Type*	Diametro ventola - *Fan diameter*
3010.2038 **3010.2025**	**VA01 - AP70/LL - 36A** Aspirante - *Suction* **VA01 - AP70/LL - 36S** Soffiante - *Blowing*	**305 mm**

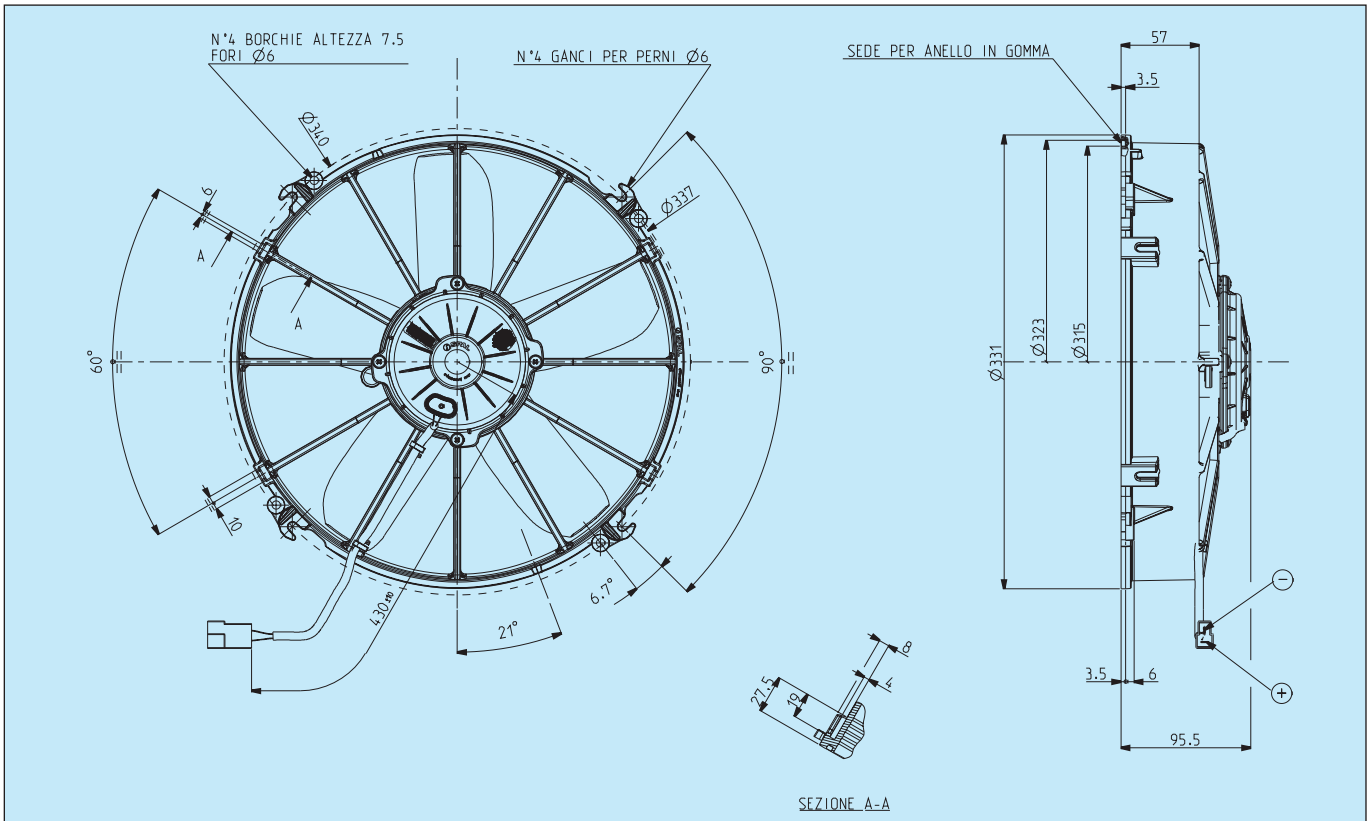

Connettore tipo AMP Cod.180908 - Faston maschi tipo AMP Cod.42098 - 2
Plastic connector AMP Cod.180908 - Male flat AMP Code 42098 - 2

Tensione di prova 13 V cc - *Test voltage 13 V DC*

Pressione statica *Static pressure* mm H_2O	Portata *Airflow* m^3/h	Corrente assorbita *Current input* A
0	2780	16,5
5	2530	17,4
10	2230	17,7
15	1800	17,9
20	1190	18,7
25	850	20,0
30	620	20,9
35	330	22,1
40	0	22,8

Static pressure: 1 mm H_2O = 0,04 in. H_2O
Airflow: 1 m^3/h = 0,59 cfm

* Peso 2,350 kg. circa
* *Weight 2,350 Kg. approx.*

* Motore chiuso, IP 68
* *Waterproof motor, IP 68*

* Lunga durata
* *Long life*

* A richiesta (per applicazioni OEM) disponibile anche in versione VLL.
* *Available also in VLL version for OEM applications only.*

* Accessori disponibili: tutti i kit di fissaggio.
* *Available accessories: all the fixing kits.*