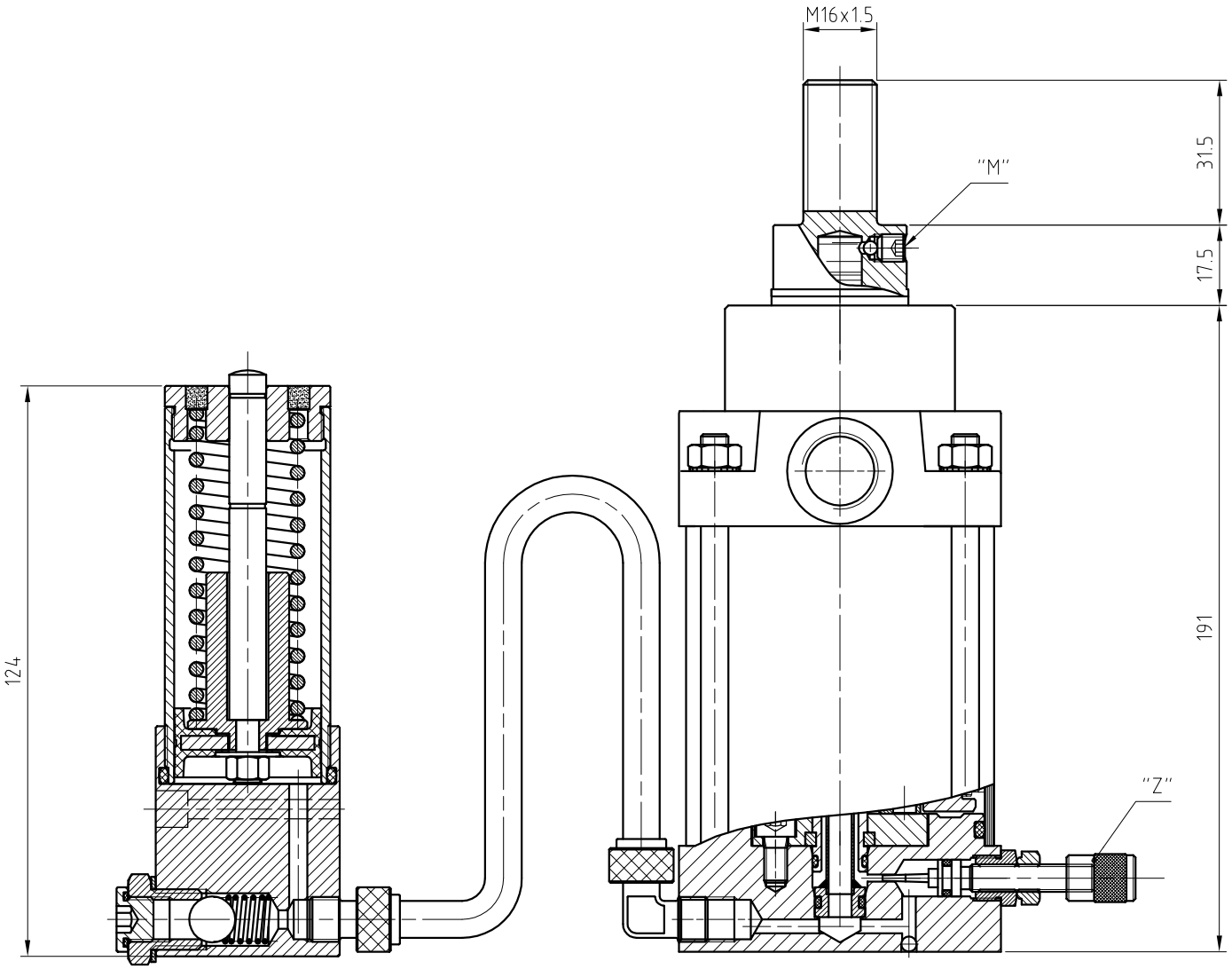

TIPO PRODOTTO US 63/80 RU	VALORI E TOLLERANZE NON SPECIF.	Quantità 01	Descrizione LAYOUT
	Lungh. e diam. ± 0,1 / Angoli ±1°	MATERIALE	
	Smussi 0,3x45° / Raggi R.0,3	PESO GREZZO	
	RUGOSITA' Ra UNI-4600	TRATTAMENTO	
		FINITURA	
	Data / Nome	Bonesi Pneumatik	
	Disegnato / B.C.	LEGNANO–ITALY Tel. 033144801 – Fax.0331448070	
	Controllato		
	Scala / ISO E	Nr. DISEGNO 3420056080	Indice modifica / Pagina / Pg
Stato / Modifiche / Data / Nome	Nome file	Sostituisce dis. nr.	Ricavato da dis. nr.

A termini di legge ci riserviamo la proprieta' di questo disegno con divieto di riprodurlo o comunque di renderlo noto a terzi senza nostra autorizzazione