Bildliche Darstellung unverbindlich! Maßänderung vorbehalten!

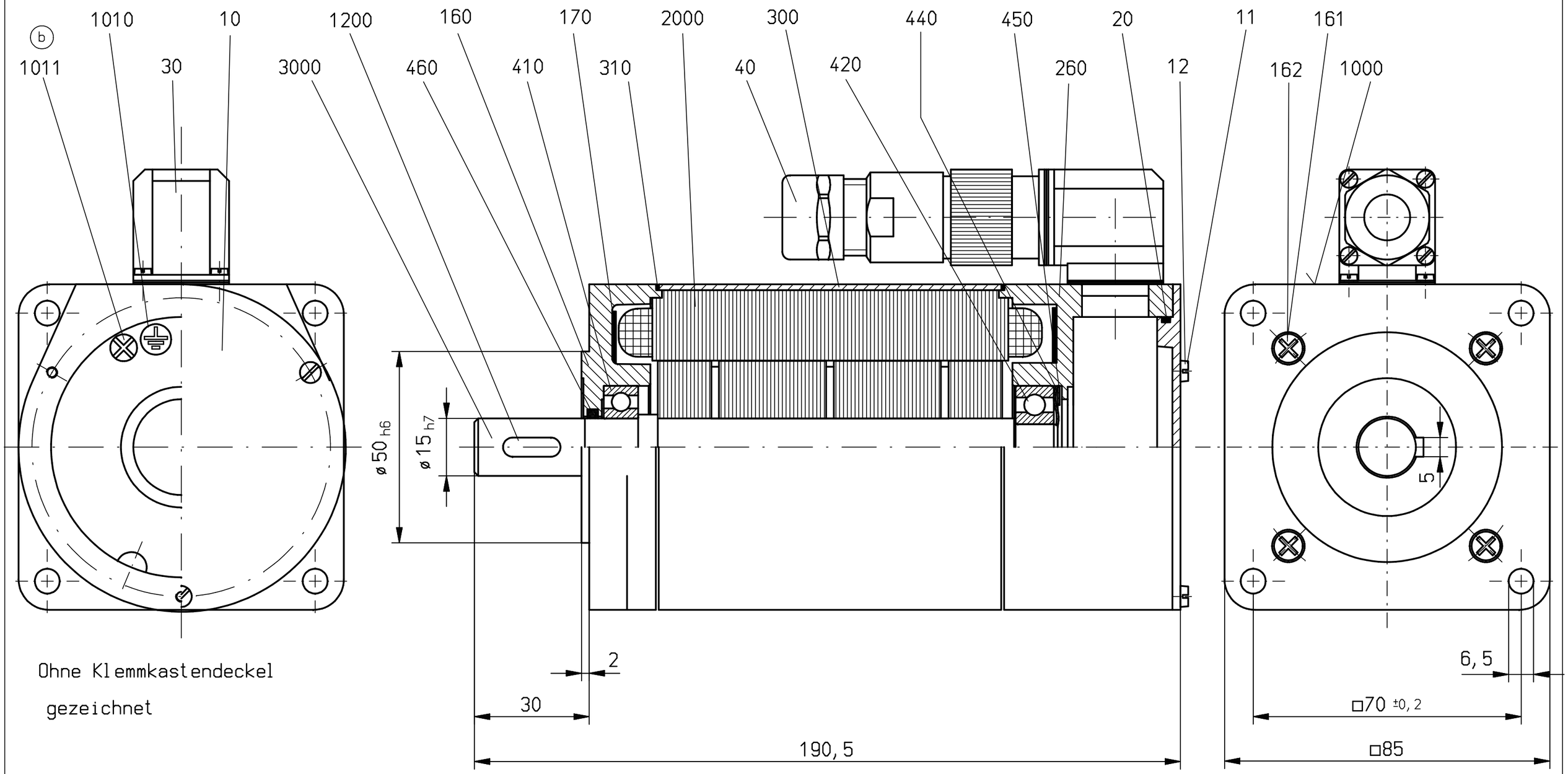

Ohne Klemmkastendeckel gezeichnet

Paßmaß		ob. Abmaß	unt. Abmaß
15	h7	0	-0.018
50	h6	0	-0.016

Ausgabedatum
02.05.2017

NUR ZUR INFORMATION
Diese Kopie unterliegt nicht dem Änderungsdienst

Maßstab:	1:1
Blatt:	Bl.-zahl:

Ändg.-Nr.:	Datum
a 6179	07.07.98
b 13805	08.09.10

Freimaßtoleranz nach DIN 7168 "mittel"

EW Hof
Antriebe u. Systeme GmbH

Benennung
SCHRITTMOTOR
1405.9121102

Verwendbar für	Kunde
KS 085.3-200R0,2-KS-F	
Schutzart IP65	
Welle m. Paßfeder	
Isolationsklasse F	

Gezeichnet	21.06.94 Gü
Geprüft	07.07.98 Ro
Werkstoff	siehe Stüli
Mod.-Nr.	
Zeichnungs-Nr.:	334.01918-03
Artikel-Nr.:	811 067-03
Ersatz für:	
Ersetzt durch:	